La alarma debe estar desarmada con los accesorios abajo (moto apagada). Mantener oprimido el pulsador de valet, presionar luego el pulsador del control remoto, el led indicador (testigo) se enciende indicando que entró a la programación de nivel de sensibilidad, al mismo tiempo la alarma emitirá pitidos dependiendo del nivel de sensibilidad en el que se encuentre, ahora se sueltan los botones y sobre la cantidad de pitidos escuchados y en un tiempo inferior a 10 segundos, cada pulsación adicional en el control remoto indicará un nivel más de sensibilidad, cuando llegue al nivel seis (6) este continuará con el nivel uno (1), 10 segundos después de la elección o al presionar el botón de valet, finaliza el proceso, el led indicador se apaga indicando que se ha fijado la nueva sensibilidad en el sensor impacto.

PLANO DE INSTALACIÓN ALARMA DE PROXIMIDAD

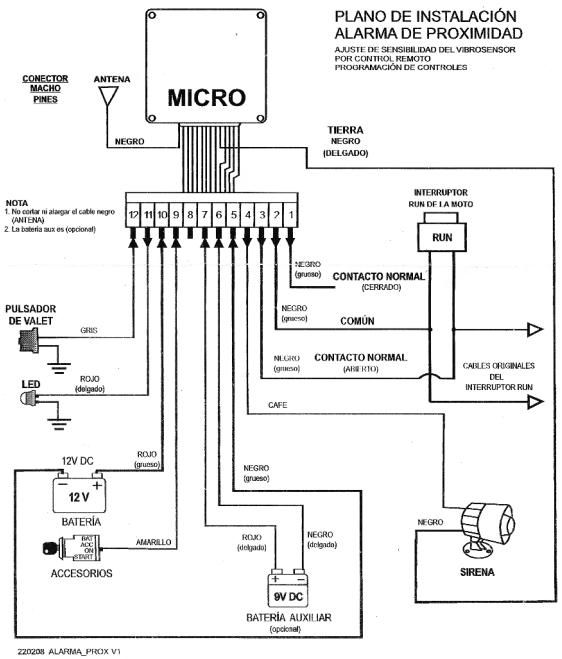

THUNDER
Security

MICROMOTORES S.A.S.
CERTIFICADO DE GARANTÍA

Micromotores S.A.S. garantiza al comprador que el producto vendido ha sido revisado funsionalmente, bajo condiciones normales de uso antes de ser empacado y se obliga durante el término de esta garantía, a partir de la fecha de compra a reparar y sustituir sin costo alguno, partes por fallas causadas por defecto de fabricación de los materiales y componentes.

Cuando los componentes a remplazar, excedan el costo del producto este se sustituirá por uno nuevo sin generar costo alguno al cliente, Tal sustitución solo será a juicio del departamento técnico de MICROMOTORES S.A.S.

DURACIÓN:

Módulo de alarma: 18 meses a partir de la entrega del producto.
Pilas del control: 3 meses a partir de la entrega del producto.
Demás Accesorios: Tales como cables, pulsador, led no son cubiertos por la garantía.

Transcurrido este tiempo la asistencia técnica, reparaciones o cambio de partes, será efectuadas bajo tarifas vigentes.

EXCLUSIONES:

- ★ Periodo de vigencia cumplido.
- ★ Instalación inadecuada.
- ★ Daños ocasionados por siniestros, daños físicos, fluctuaciones de voltaje cortos circuitos, exposición a condiciones de humedad.
- ★ Adición de partes no corresponden al producto.
- ★ Intervención de personal no autorizado.
- ★ Almacenamiento inapropiado.

Observaciones: en caso de reventa del producto el periodo de validez de la garantía no sufrirá renovación o alteración alguna.

Nota: Toda solicitud de reparación y/o asistencia técnica debe ser tramitada únicamente a través de los distribuidores autorizados por MICROMOTORES S.A.S. previa verificación de las instrucciones de funcionamiento indicadas en este manual

---

MICROMOTORES S.A.S.

SERIE No.	
PROPIETARIO	
DIRECCION	
FECHA DE COMPRA	A M D — GARANTÍA VÁLIDA HASTA A M D

ALARMA
MICRO
PROXIMIDAD PARA MOTO

THUNDER
Security

MANUAL DEL USUARIO

- Sistema de proximidad
- Sensor de impacto
- Bajo consumo de energía
- Sistema anti-scanner
- Ajuste de sensibilidad (vía control remoto)

CONTROL REMOTO AUTOMÁTICO
(transmite cada 6 segundos)

- Portátil tipo llavero
- Un pulsador
- Luz indicadora (Led)
- Dos baterías de litio 3v

COMPONENTES BÁSICOS

- Módulo central
- Control remoto
- Pulsador de operación manual
- Luz indicadora (Led)
- Arnés de conexiones
- Sirena Multitono
- Plano de Instalación
- Manual del Usuario
- Accesorios de Instalación

ATRIBUTOS DEL SISTEMA

- Sitema Anti-atraco por ausencia del control remoto (proximidad)
- Programación de funciones (armado automático, inmovilizador, pitos de activación, sirena en atraco)
- Sistema anti-scanner
- Manejo a control remoto de armado y desarmado del sistema
- Manejo con el pulsador manual de armado, desarmado y modo valet
- Señal audible de armado y desarmado del sistema
- Señal audible para indicar que la alarma se activó en su ausencia
- Señal audible de ausencia del control remoto (preaviso) con la moto encendida
- Sensor de impacto incorporado
- Calibración de sensor de impacto con el control remoto
- Aprendizaje de máximo 2 controles remoto

MODO DE OPERACIÓN

POR CONTROL REMOTO

Armado
Oprimir el botón del control remoto. La sirena emite dos pitos y el led indicador se enciende y apaga de forma intermitente.

Desarmado
Oprimir el botón del control remoto. La sirena emite un pito y el led indicador queda apagado.

POR PULSADOR MANUAL O VALET

Armado Manual
Introduzca la llave en el switch de encendido y gírela hasta la posición de accesorios, luego oprima y suelte el pulsador manual. La sirena emite dos pitos, después devuelva la llave a la posición original y a los 15 segundos la alarma se activará automáticamente.

Desarmador Manual
Introduzca la llave en el switch de encendido y gírela hasta la posición de accesorios, La sirena empezará a sonar, después oprima el pulsador de valet para desactivar la alarma.

Modo Valet
Este modo permite al usuario anular el sistema en caso de pérdida del control o cuando se desee deshabilitar el sistema. Gire el switch de encendido a la posición de accesorios y mantenga presionado el pulsador de valet hasta que el led indicador se encienda permanentemente.

PROGRAMACIÓN DE CONTROLES
(máximo dos controles)

Colocar la alarma en modo valet.
Vuelva y oprima el pulsador y manténgalo oprimido durante 3 segundos, con el switch de encendido en la posición de accesorios, sonarán 3 pitos y el led oscilará de forma rápida e intermitente.
No suelte el pulsador, entonces presione el botón del control, sonará un pito, después el otro control, sonarán dos pitos. Sino se hace este proceso en el lapso de 7 segundos el sistema saldrá de programación. Si se programa un control quedará ese solamente programado. Si se entra a programación y no se programa ningún control no se borrarán los controles memorizados. Si se desea salir de programación antes de los 7 segundos suelte el pulsador de valet.

FUNCIONES DE PROXIMIDAD DEL CONTROL

FUNCIONAMIENTO:
Si se ha desarmado la alarma desde el control remoto y se enciende la moto, el módulo de la alarma estará en constante comunicación con el control remoto. Si el control se aleja por más de 60 segundos, la moto se apagará y sonará la sirena.
NOTA: Este modo de operación no funciona cuando la alarma se encuentra en modo valet.
NOTA: Observe que el control remoto esté transmitiendo o emitiendo luz por el led cada 6 segundos, para que esta función opere correctamente.

ESTADOS DE PÁNICO EN LA ALARMA

PÁNICO POR VIBROSENSOR
Estando armado el sistema si hay alteración del vibrosensor, se disparará la sirena con un sonido intermitente, permaneciendo en ese estado durante un tiempo de 15 segundos. Una vez culminado este tiempo si se oprime el botón del control, deberán sonar 4 pitos y el sistema quedará desarmado.

PÁNICO POR ACCESORIOS
Estando armada la alarma si se suben los accesorios, se activará el pánico indefinidamente y se activará el bloque del motor, si se bajan los accesorios la sirena sonará durante 15 segundos y después se callará. Si se vuelven a subir los accesorios volverá a sonar. Si se oprime el pulsador manual o el botón del control se desarma la alarma.

PÁNICO POR PROXIMIDAD
Estando el sistema desarmado si se enciende la moto y el control está muy lejos de la alarma o el control no esta transmitiendo señal cada 6 segundos, el sistema después de 50 segundos dará un aviso sonoro. 10 segundos después se apagará la moto y sonará la sirena. Restablezca solamente oprimiendo el botón del control. Si no posee el control coloque la alarma en el modo valet.

PÁNICO POR INMOVILIZADOR
Debe estar activa la función. Estando desarmada la alarma suba los accesorios, el led oscilará rápidamente, si no oprime el pulsador manual después de 15 segundos habrá un aviso de 4 pitos, espere otros 15 segundos y si no oprime el botón se activará la salida de bloqueo del motor y se encenderá la sirena. Para desactivar el pánico, baje y suba los accesorios y oprima el pulsador manual.

PROGRAMACIÓN DE CONTROLES FUNCIÓN DE PROXIMIDAD DEL CONTROL ESTADOS DE PÁNICO EN LA ALARMA

FUNCIONES PROGRAMABLES
*** Lo sombreado es la programación de fábrica inicial**

FUNCIÓN	Led encendido	Led apagado
1. Armado Automático	SI	NO
2. Inmovilizador	SI	NO
3. Pitos de activación y desactivación	SI	NO
4. Suena sirena en Atraco	SI	NO

1. ARMADO AUTOMÁTICO:

Permite que la alarma se active automáticamente, cuando el usuario la desarma con el control remoto y no enciende la moto. Cuando se cierra el switch de encendido el sistema emite un pito indicando que va activarse. 15 segundos después la sirena emite dos pitos armándose el sistema.

2. INMOVILIZADOR:

Estando la alarma desarmada, si se abre el switch de encendido se tiene que oprimir el pulsador manual antes de 15 segundos más entrará en el estado de pánico por movilización.

3. PITOS DE ACTIVACIÓN Y DESACTIVACIÓN

Suenan los tonos de armado y desarmado si la función está activa. Si no está activa cuando se arme o desarme en la alarma solamente habrá indicación visual en el led o testigo luminoso de la alarma.

4. SUENA SIRENA EN ATRACO

Si la función está activa en pánico por proximidad suena la sirena.
Si la función no está activa la sirena no sonará.

PROGRAMACIÓN DE FUNCIONES

Estando el sistema desarmado; suba y baje los accesorios, oprima y suelte tres veces el pulsador de valet. Suena un pito indicando que se encuentra en la función 1, si la función se encuentra activada el led enciende, para cambiar oprima el pulsador de valet, después de seleccionar su requerimiento, pulse el botón del control remoto y sonarán 2 pitos, indicando que se encuentra en la función 2, repita el mismo procedimiento hasta que suenen 5 pitos y la alarma quedará programada. Si no termina la secuencia las funciones no cambiarán.

NOTA: Dispone de 10 segundos para elegir cada función, transcurrido este tiempo sale automáticamente de esta secuencia.

SENSIBILIDAD DEL SENSOR DE IMPACTO

La programación de sensibilidad del sensor de impacto tiene seis niveles posibles de configuración usando el control remoto, siendo uno (1) el menor nivel que equivale a apagar el sensor y el máximo seis (6) que sería alta sensibilidad a la vibración.